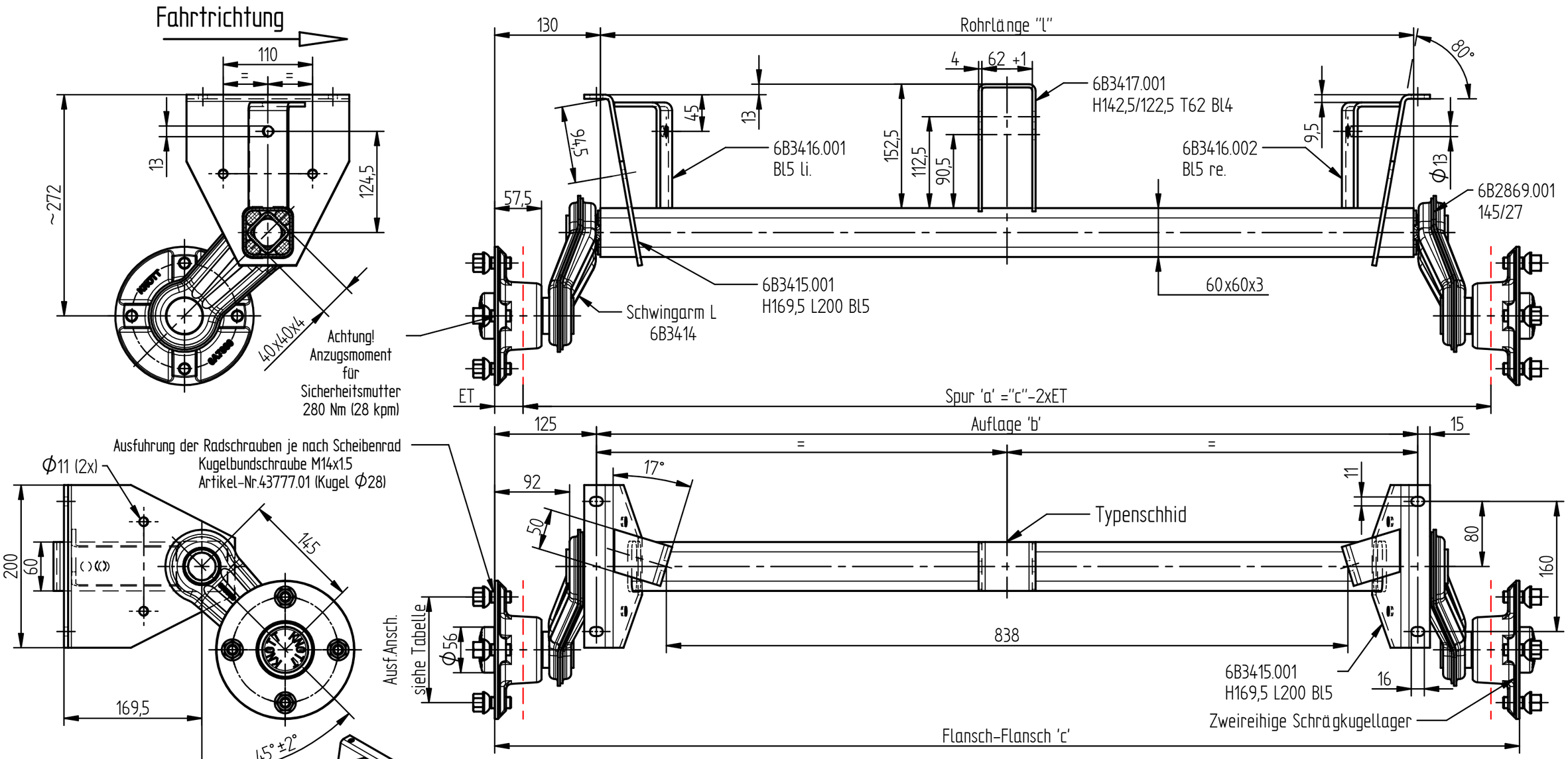

ET: 0 - 45 mm
Zul.Achslast: 550 kg - 650 kg
Zul.Geschwindigkeit: 140 km/h

Kundennummer	Typ.	Herstellernummer	"c"	"b"	"l"	Anschluss
TR010267	VG6-L	6AA276.001	1260	1010	1000	"F" Φ130x4 ku. M14x1,5

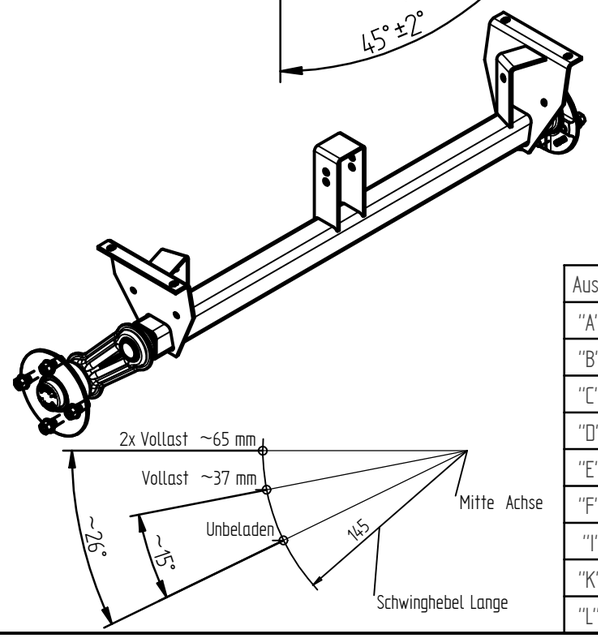

Ausf.	Anschluss
"A"	Φ98x4
"B"	Φ100x4
"C"	Φ112x5
"D"	Φ114,3x5
"E"	Φ120x5
"F"	Φ130x4
"I"	Φ108x4
"K"	Φ139,7x4
"L"	Φ114,3x5

Aend.Nr. "00000" = geringfuegige Aenderung ohne technische Bedeutung
MODIFIC.NO "00000" = MINOR MODIFICATION WITHOUT TECHNICAL BACKGROUND

Index. REF.	Aend. Nr. MODIFIC. No	Datum DATE	Name

CAD-Software: Solid-Edge

Alle Rechte, wie Vervielfaeltigung oder Weitergabe an Dritte, vorbehalten, auch fuer Schutzrechtserteilung nach DIN 34
WE RESERVE ALL RIGHTS LIKE REPRODUKTION OR DISCLOSING TO A THIRD PARTY ALSO FOR GRANTING OF PATENTS ACCORDING DIN 34.

Schwinghebel
WINGLEVER

Gewicht WEIGHT kg

Diese Maße werden bei der Abnahme besonders geprueft
THESE DIMENSIONS ARE USED TO BE ESPECIALLY CHECKED

Typ TYPE

ISO-Methode

.00

Gezeichnet DRAWN: 2009.04.29

Geprueft CHECKED

Datum DATE

Name: Farago

Zchng.Nr. DRAWING-No.: 6AA276

Artikel-Nr. ART.No.: siehe Tabelle

Maßstab SCALE: 1:5

KNOTT AUTÓFLEX KFT.

Benennung DESCRIPTION
Gummifederachse L
Gumitorzios tengely L
VG5-6L 45°/145 125

Blatt SHEET
Von OF

Blattformat SHEET SIZE: A3